Owner's Manual

BABYBJÖRN TRAVEL COT LIGHT

BABYBJÖRN®

www.babybjorn.com

LIT DE VOYAGE LIGHT BABYBJÖRN

Vous venez d'acquérir un Lit de Voyage Light BABYBJÖRN, félicitations! Ce lit de voyage est stable et pratique, votre enfant y dormira confortablement et en toute sécurité. Il peut s'utiliser dès la naissance de l'enfant jusqu'à l'âge de trois ans environ.

IMPORTANT!
Lire attentivement ce manuel avant l'utilisation et le conserver pour des besoins futurs.

PIÈCES DU LIT DE VOYAGE LIGHT BABYBJÖRN

Se reporter à ces pièces lors de la lecture des instructions.

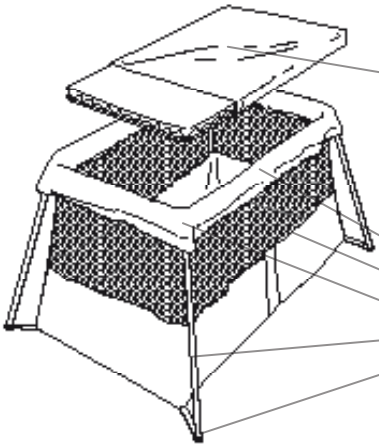

Matelas, comportant :
- Housse
- Mousse
- Support

Armature repliable
Toile amovible
Protections d'angle
Pieds
Patins

! IMPORTANT !
NE PAS utiliser le lit de voyage sans le matelas d'origine BabyBjörn avec support.
Sans ce support rigide, l'enfant risque de faire basculer le lit.

POUR DÉPLIER LE LIT

1. Ouvrir le sac. Sortir le lit.

2. Le saisir par les deux côtés courts. L'orienter avec les pieds vers le sol et l'ouvrir avec un mouvement net de manière à déplier les pieds.

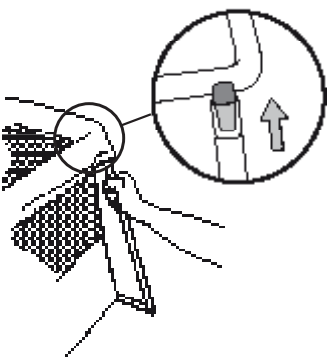

3. Vérifier qu'ils sont stables et en position verrouillée. Placer le matelas avec son support tourné vers le bas.

CARACTÉRISTIQUES TECHNIQUES

- Poids : 5 kg (sac compris)
- Hauteur/longueur/largeur en position de transport: 49x60x14 cm
- Matelas : 60x105 cm
- Toile du lit, bleue : 65 % polyester, 35 % coton
- Toile du lit, argentée : 100 % polyester
- Filet : 100 % polyester
- Toile du fond : 100 % polyester
- Housse du matelas : 70 % polyester, 30 % coton
- Les pièces de tissu situées le plus près de l'enfant portent le label Öko-Tex classe 1 pour les produits destinés aux tout-petits.

POUR REPLIER LE LIT

1. Enlever le matelas du lit. Plier le matelas avec le support et le placer dans le sac. Retourner le lit.

   Détacher les pieds un par un en TIRANT dessus.

2. Plier le pied détaché et le placer en diagonale. Les quatre pieds doivent être placés en diagonale à l'intérieur de l'armature.

   Replier le lit. Si nécessaire, ajuster la position des pieds pour que le lit soit le plus compact possible. Placer le lit à l'intérieur du sac, dans le matelas plié.

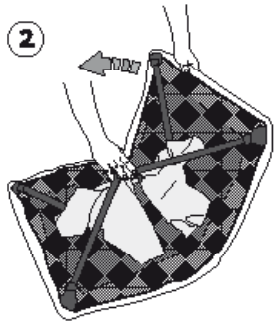

NETTOYAGE DU LIT

1. Pour nettoyer le lit, retirer la toile en ouvrant les quatre fermetures éclair sur les côtés du bord supérieur.

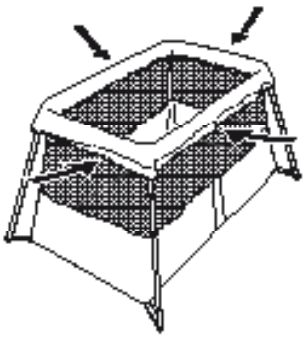

2. Retirer les patins et enlever la toile des pieds.

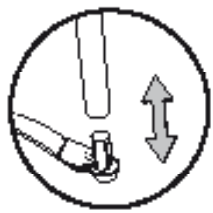

CONSEILS DE LAVAGE

Toile du lit :
Lavable en machine à 40°C.
Ne pas sécher au tambour.
Le lit doit être déplié quand le tissu est remis en place.
Fixer les patins puis fermer les fermetures éclair.

Housse du matelas :
Lavable en machine à 60°C.

Mousse du matelas :
Ne pas laver en machine.

⚠ ATTENTION!

- NE PAS utiliser le lit de voyage sans le matelas d'origine BabyBjörn avec support.
- Sans ce support rigide, l'enfant risque de faire basculer le lit.
- Toujours surveiller l'enfant régulièrement lorsqu'il est dans le lit.
- Pour prévenir les chutes : NE PAS utiliser le lit de voyage quand l'enfant est capable de s'y installer ou d'en sortir.
- NE PAS utiliser le lit de voyage si un élément est cassé, abîmé ou manquant. N'utiliser que des pièces de rechange approuvées par le fabricant.
- NE PAS utiliser le lit de voyage s'il n'est pas correctement assemblé ; tous les pieds doivent être déployés, les quatre fermetures éclair fermées et le matelas (support placé vers le bas) calé au fond. Vérifier régulièrement toutes les fixations.
- Avoir conscience du danger présenté par les flammes nues et autres sources de forte chaleur, comme les chaudières électriques, les feux de gaz, les radiateurs, etc., à proximité du lit.
- Ne rien laisser dans lit et NE PAS placer celui-ci à côté d'un autre produit pouvant servir de marchepied ou présenter un risque de suffocation ou de strangulation, p.ex. des ficelles, des cordons de store ou de rideau, etc.
- NE PAS laisser l'enfant jouer avec le lit quand il est replié ou si la toile est retirée.
- Toujours laisser les protections d'angle en place pour éviter les risques de pincement.